NPC PALLET

新製品

軽さと使い勝手を追求したLシリーズに 1400×1100サイズが新登場！！

カートン等の軽量定型物 保管・搬送用に最適!

SLB-1411RR

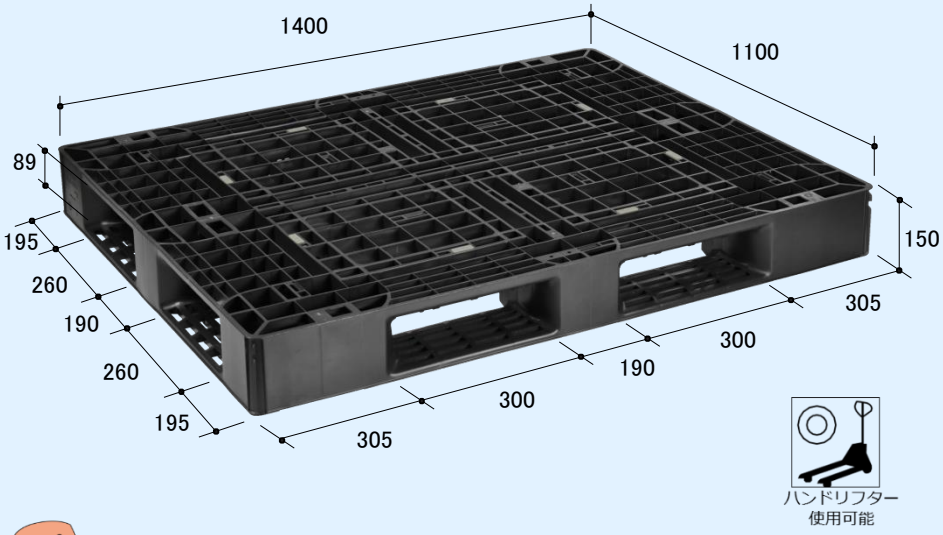

製品仕様

品　名	SLB-1411RR
外　寸	1400×1100×150mm
仕　様	片面4方差し
材　質	リサイクルPP（ブラック系） バージンPP（ブルー）
質　量	13.6kg (リサイクルPP) 13.0kg (バージンPP)
動荷重	1000kg
静荷重	4000kg
用　途	平置き段積み

※バージンPPは受注生産品扱い

【ポイント】

① ハンドリフターの差し込み・乗り入れがさらにスムーズになります。
② フォークリフト爪の衝撃を緩和する細部設計、パレットの耐久性が高まります。

①

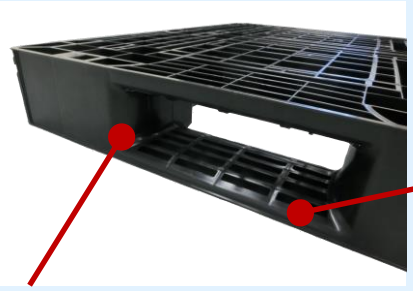

「なだらか」な
スロープ構造

幅広い差込口と大きくカーブした桁壁

②

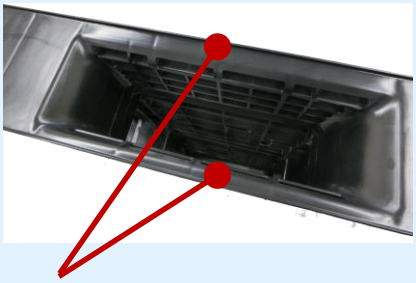

差込口の周囲を面で覆った形状

③ 下面形状は段積み時に下段商品の荷痛み防止につながります。
④ 隣接パレット同士の乗り上げを防止、パレットの割れ・欠けを防ぎます。

③

下面桁コーナー全箇所に
落し込み構造

④

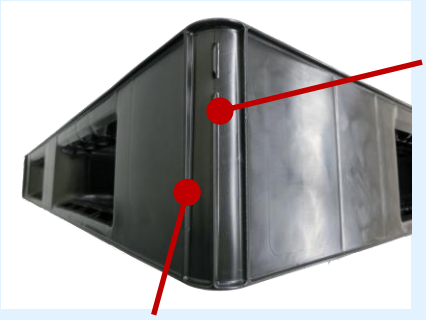

ストレッチ
巻き上がり
防止機構

桁コーナー全箇所に
乗り上げ防止リブを設置

●1400×1100サイズ ラインナップ

EX SERIES EXM-1411 両面四方差し

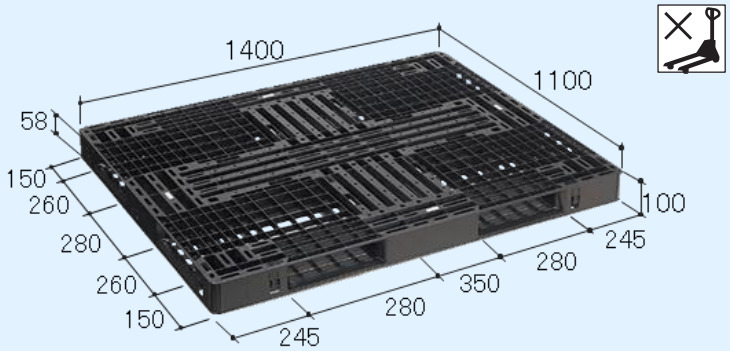

サ イ ズ	1400×1100×100mm
質 量	11.5 kg(リサイクルPP)
動荷重／静荷重	1000 kg(荷崩れ防止措置時) ／ 2000 kg

L SERIES LA-1411 片面四方差し

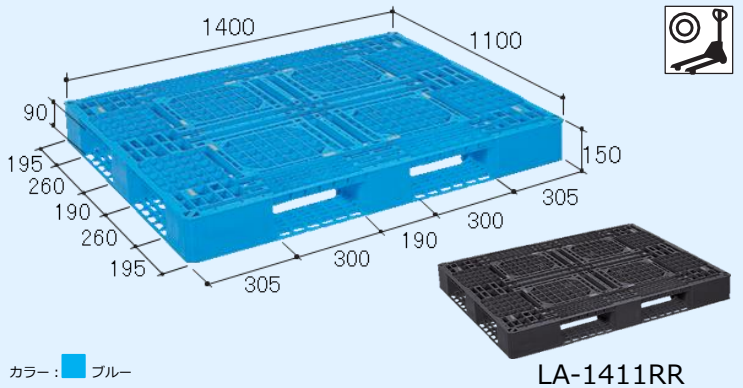

カラー：ブルー

LA-1411RR

サ イ ズ	1400×1100×150mm
質 量	16.0 kg(バージンPP) ／ 16.5 kg（リサイクルPP）
動荷重／静荷重	1000 kg ／ 4000 kg

F SERIES FS-1411－2 両面二方差し

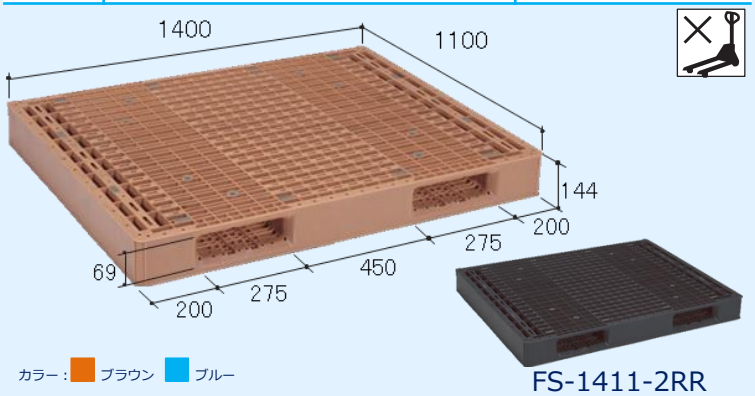

カラー：ブラウン ブルー

FS-1411-2RR

サ イ ズ	1400×1100×144mm
質 量	25.8 kg(バージンPP) ／ 27.2 kg(リサイクルPP)
動荷重／静荷重	1000 kg ／ 4000 kg

Z SERIES ZD-1114E 片面二方差し

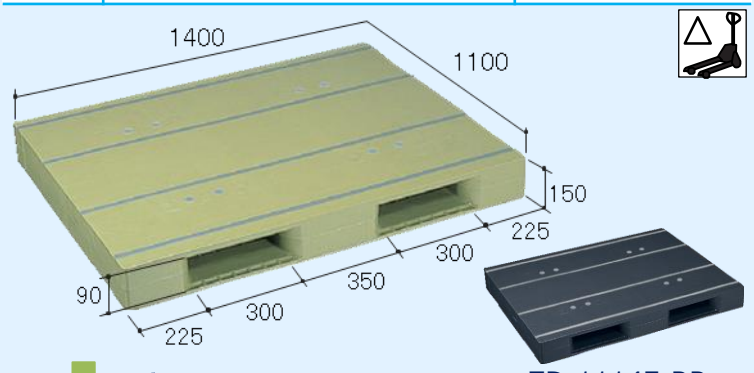

カラー：ライトグリーン

ZD-1114E-RR

サ イ ズ	1400×1100×150mm
質 量	29.5 kg(バージンPP) ／ 30.0 kg(リサイクルPP)
動荷重／静荷重	1000 kg(自動倉庫対応) ／ 4000 kg

Z SERIES ZR-1114E 両面二方差し

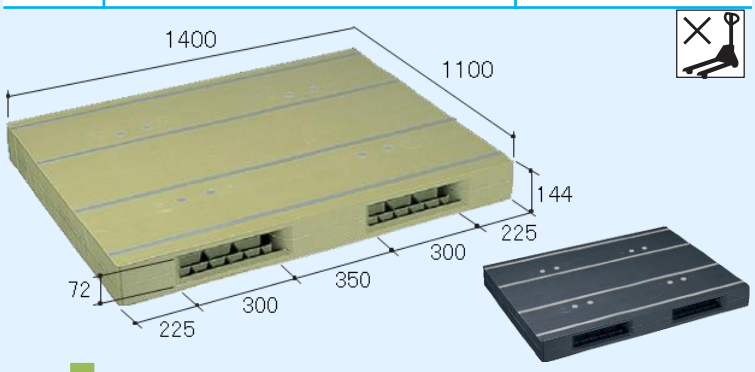

カラー：ライトグリーン

ZR-1114E-RR

サ イ ズ	1400×1100×144mm
質 量	30.5 kg(バージンPP) ／ 31.0 kg(リサイクルPP)
動荷重／静荷重	1000 kg(自動倉庫対応) ／ 4000 kg

Z SERIES ZR-110140E 両面二方差し

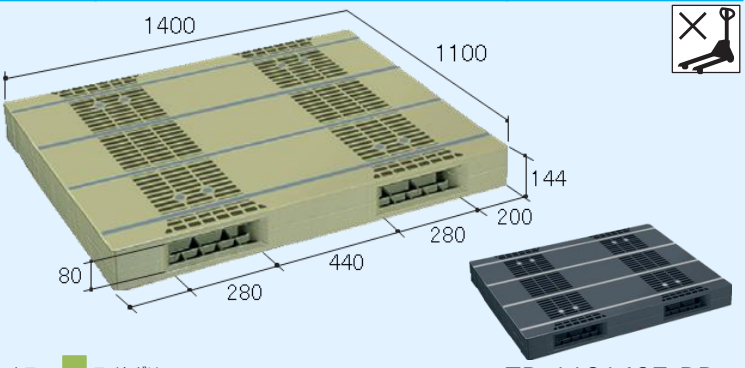

カラー：ライトグリーン

ZR-110140E-RR

サ イ ズ	1400×1100×144mm
質 量	33.0 kg(バージンPP) ／33.8 kg(リサイクルPP)
動荷重／静荷重	1000 kg(自動倉庫対応) ／ 4000 kg

※ 製品の仕様・色相は予告なしに変更になる事があります。
印刷の状態によって実際の製品と色相が異なって見えることがあります。

日本プラパレット株式会社
ホームページ https://www.nppc.co.jp/

東京営業部 ／〒135-0034 東京都江東区永代2丁目11-2
Tel 03-6478-2280 Fax 03-6478-2284

名古屋営業部 ／〒460-0012 愛知県名古屋市中区千代田３丁目３-１
Tel 052-559-2280 Fax 052-559-2281

大阪営業部 ／〒541-0053 大阪府大阪市中央区本町２-３-８
Tel 06-7178-2280 Fax 06-7178-2281

北関東営業部 ／〒327-0004 栃木県佐野市赤坂町９４７
Tel 0283-90-2280 Fax 050-3153-1129

お問い合わせ先