製紙業界向け 最強・最適のパレット

NPC PALLET

フラットデッキの SXシリーズ

●フラットなデッキボード面 ＋ **●スムーズなハンドリング**

印刷用紙に痕が付かないために、
積載面はフラットであることが重要です。

ハンドリフター搬送が多用される印刷工場では、
下面側デッキボードがないスキッドパレットが
多く採用されています。

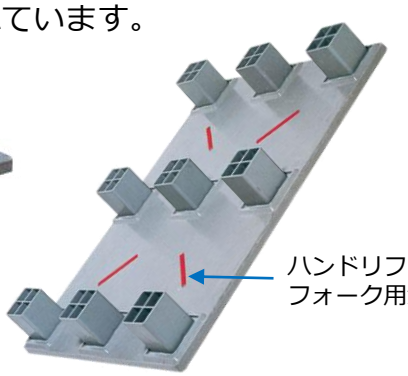

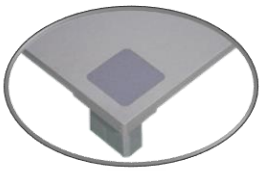

●SXシリーズは印刷用紙以外にも様々な用途にお使いいただけます。滑り易い積載物には専用のタック式滑り止めをお好みの位置に貼り付け、最適な防滑性能を得ることができます。

●下面の形状もフラットで、ハンドリフターがスムーズにお使いいただけます。

強さの秘密！

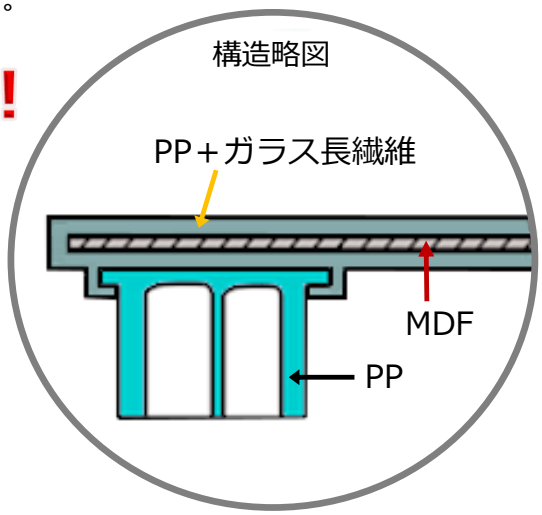

複合材をサンドイッチプレス

●**複合材サンドイッチ成形**で高剛性を実現。
中質繊維板(MDF)を、PP＋ガラス長繊維複合材で
包み込み、PP製脚部をインサート。
プラスチック単体では不可能であったスキッド形状で
「1000kg以上の高荷重対応」を可能にしました。

印刷用紙の構内移動に最適

●ハンドリフターの差し込み衝撃で荷崩れし易い印刷用紙には、下面デッキボードのないスキッド形状が最適。
●印刷用紙の規格にマッチしたサイズを取り揃えています。

品名	印刷用紙サイズ
SX-089065E4	A列本判
SX-095065E4	菊判
SX-1108E4	四六判・B列本判
SX-1109E4	A B判
SX-120100E4	ハトロン判

SX-089065E4

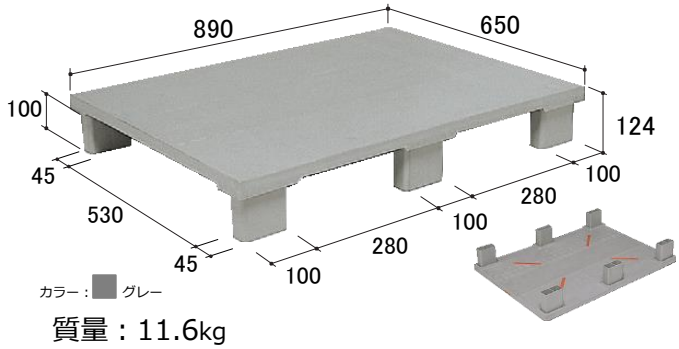

質量：11.6kg

SXシリーズ

NPC PALLET

SX-095065E4

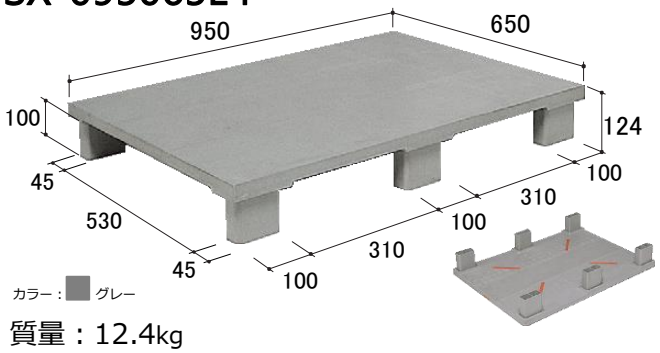

カラー：グレー

質量：12.4kg

SX-1108E4

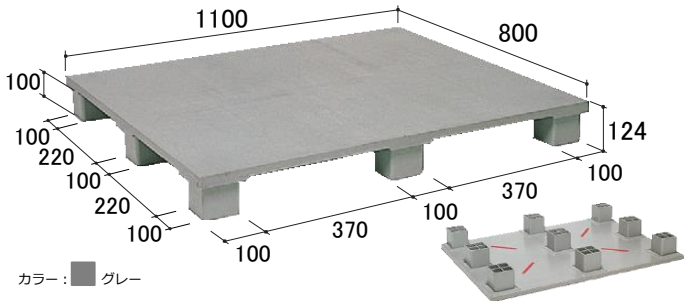

カラー：グレー

質量：19.0kg

SX-1109E4

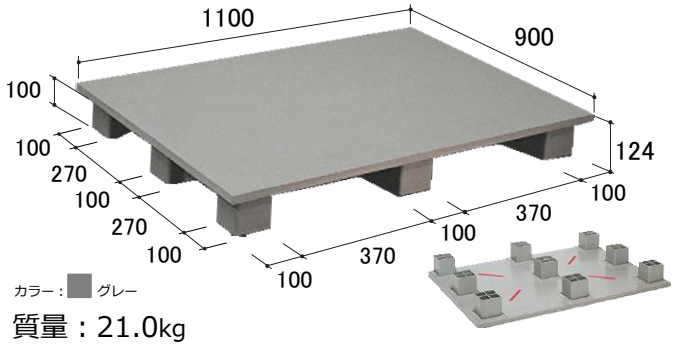

カラー：グレー

質量：21.0kg

SX-120100E4

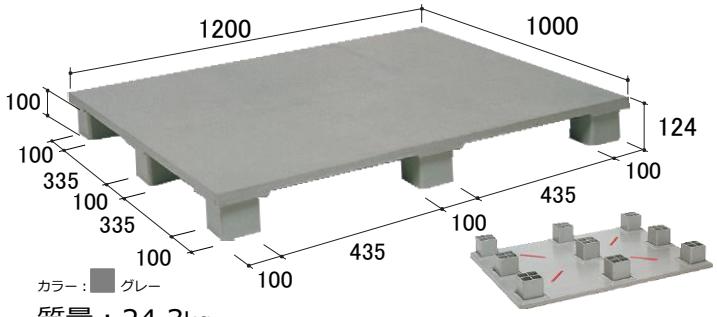

カラー：グレー

質量：24.3kg

ZR-0811WE　両面二方差し

受注生産

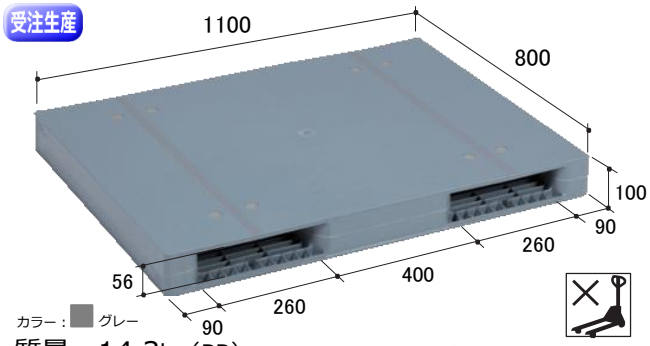

カラー：グレー

質量：14.3kg（PP）　動荷重：1000kg　静荷重：4000kg

AZFD-1109FE　片面四方差し（両面仕様もございます）

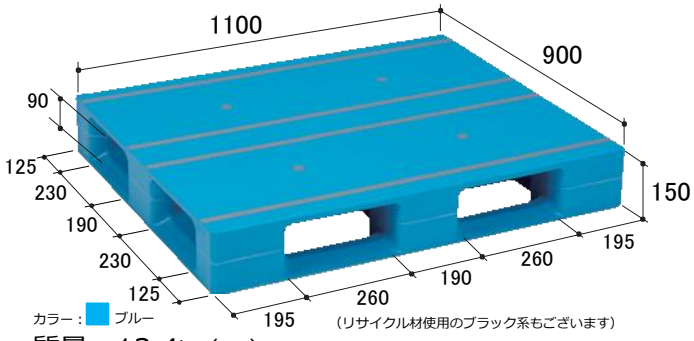

カラー：ブルー　（リサイクル材使用のブラック系もございます）

質量：13.4kg（PP）　動荷重：1000kg　静荷重：4000kg

ZD-1109WE-RR　片面二方差し

受注生産

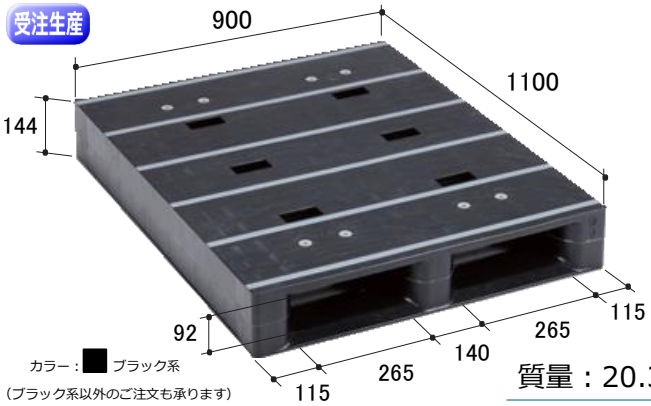

カラー：ブラック系
（ブラック系以外のご注文も承ります）

質量：20.3kg（PP）　動荷重：1250kg　静荷重：5000kg

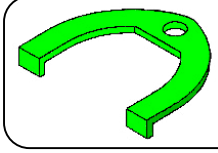

ZD-1109WE-RRは、
フック式
パレットプーラーが
ご使用いただけます。

①中間桁の脇の凹部に
パレットプーラーの
爪を引掛けます。

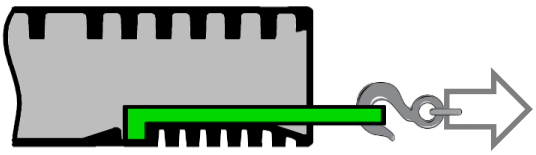

②穴部にワイヤー等通して
フォークリフトで引き出します。

日本プラパレット株式会社
ホームページ　https://www.nppc.co.jp/

東京営業部　／〒135-0034　東京都江東区永代2丁目11-2
Tel　03-6478-2280　　Fax　03-6478-2284

名古屋営業部　／〒460-0012　愛知県名古屋市中区千代田3丁目3-1
Tel　052-559-2280　　Fax　052-559-2281

大阪営業部　／〒541-0053　大阪府大阪市中央区本町2-3-8
Tel　06-7178-2280　　Fax　06-7178-2281

北関東営業部　／〒327-0004　栃木県佐野市赤坂町947
Tel　0283-90-2280　　Fax　050-3153-1129

※　製品の仕様・色相は予告なしに変更になる事があります。
印刷の状態によって実際の製品と色相が異なって見えることがあります。